ԲԵՏՈՆԵ ՀՈՐԱՆԻ ՀԱՏԱԿԱԳԻԾ Մ 1:50

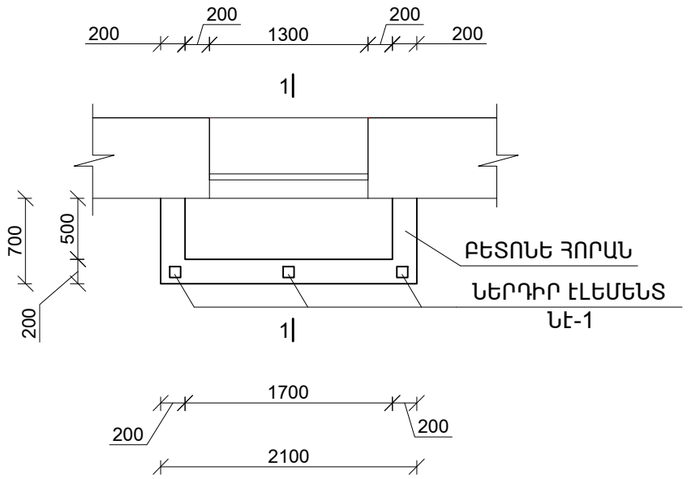

ՀՈՐԱՆԻ ՀՈՎԱՐԻ ՀԱՏԱԿԱԳԻԾ Մ 1:50

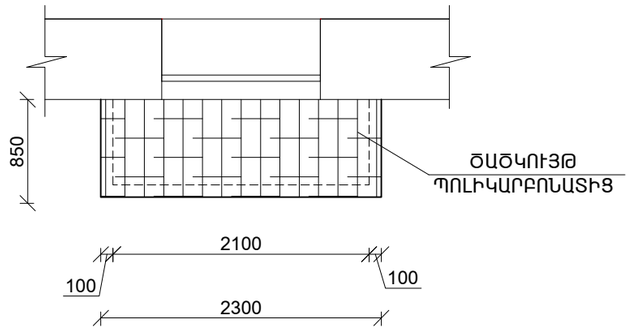

ՆԵՐԴԻՐ ԷԼԵՄԵՆՏ ՆԷ-1

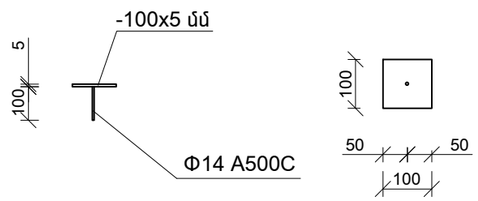

ԿՏՐՎԱԾՔ 1 - 1

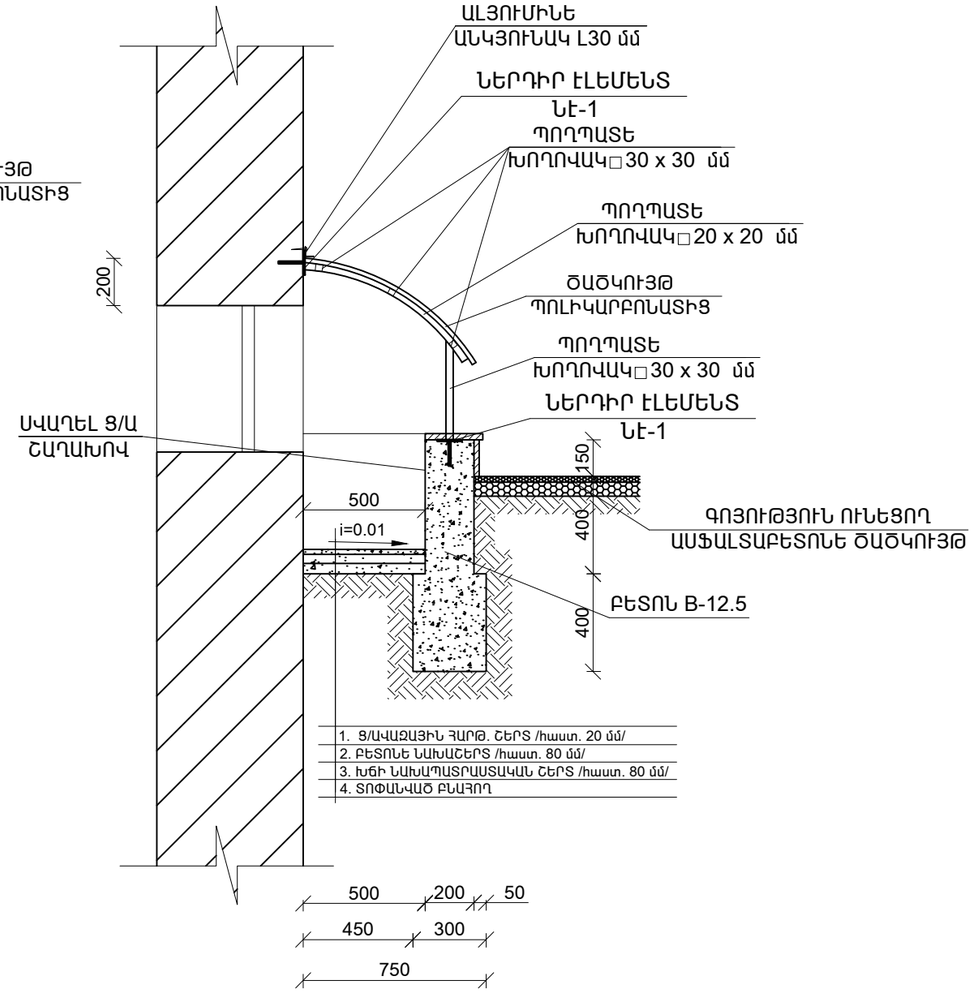

ՀՈՐԱՆԻ ԿԱՌՈՒՑՄԱՆ ՆՅՈՒԹԵՐԻ ԱՄՍՆԱԳԻՐ ԵՎ ԱՇԽԱՏԱՆՔՆԵՐԻ ԱՄՓՈՓԱԳԻՐ

1. Ա/Բ ԾԱԾԿՈՒՅԹԻ ՔԱՆԴՈՒՄ ՁԵՌՔՈՎ - 1.5 մ^3
2. ԲՆԱՀՈՂԻ ՄՇԱԿՈՒՄ III ԿԱՐԳԻ ԳՈՌՈՒՆՏՆԵՐՈՒՄ ՁԵՌՔՈՎ - 6.0 մ^3
3. ԲՆԱՀՈՂԻ ՀԵՏԼԻՑՔ ՁԵՌՔՈՎ - 1.0 մ^3
4. ԱՎԵԼՈՐԴ ԲՆԱՀՈՂԻ ԲԱՐՁՈՒՄ ԵՎ ՏԵՂԱՓՈԽՈՒՄ - 57.0 մ^3
5. ԲԵՏՈՆԵ ՀԻՄՔԵՐԻ ԿԱՌՈՒՑՈՒՄ B-7.5 - 1.6 մ^3
6. ԲԵՏՈՆԵ ՊԱՏԵՐԻ ԿԱՌՈՒՑՈՒՄ B-12.5 - 1.5 մ^3
7. ԽՃԻ ՆԱԽԱՊԱՏՐԱՍՏԱԿԱՆ ՇԵՐՏ /հաստ.-80 մմ/ - 0.4 մ^3
8. ԲԵՏՈՆԵ ՆԱԽԱՇԵՐՏ B-12.5 /հաստ.-80 մմ/ - 0.4 մ^3
9. Ց/ԱՎԱՋԱՅԻՆ ՀԱՐԹԵՑՈՒՑԻՉ ՇԵՐՏ /հաստ.-20 մմ/ - 4.0 մ^2
10. ԱՆՑՔԵՐԻ ՇԱՂԱՓՈՒՄ ՊԱՏԵՐԻ ՄԵՋ Φ15 L=150 մմ - 12 անցք
11. ՆԵՐԴԻՐ ԷԼԵՄԵՆՏԻ ՊՈՂՊԱՏԵ ԹԵՐԹ -100 x 100 x 5 մմ, 24 հատ - 10.0 կգ
12. ՆԵՐԴԻՐ ԷԼԵՄԵՆՏԻ ՊՈՂՊԱՏԵ ՁՈՂ Φ14 A500C , L=100 մմ - 24 հատ/ 3.0 կգ
13. ՊՈՂՊԱՏԵ ԽՈՂՈՎԱԿ □ 30x30x3 մմ, L=850 մմ - 12 հատ/ 10.2 գծմ
14. ՊՈՂՊԱՏԵ ԽՈՂՈՎԱԿ □ 30x30x3 մմ, L=400 մմ - 12 հատ/ 4.8 գծմ
15. ՊՈՂՊԱՏԵ ԽՈՂՈՎԱԿ □ 20x20x2 մմ, L=900 մմ - 24 հատ/ 21.6 գծմ
16. ԱԼՅՈՒՄԻՆԵ ԱՆԿՅՈՒՆԱԿ L30 մմ, L=2300 մմ - 4 հատ
17. ՊԱՏԵՐԻ ՍՎԱՂՈՒՄ Ց/Ա ՇԱՂԱԽՈՎ - 6.0 մ^2
18. ՀՈՐԱՆԻ ԵՐԵՍԱՊԱՏՈՒՄ ԲԱՁԱԼՏԵ ՍԱԼԵՐՈՎ /հաստ.-20 մմ/ -5.2 մ^2
19. ՊՈՂՊԱՏԵ ԷԼԵՄԵՆՏՆԵՐԻ ՅՈՒՂԱՆԵՐԿՈՒՄ - 4.0 մ^2
20. ԾԱԾԿՈՒՅԹԻ ԻՐԱԿԱՆԱՑՈՒՄ ՊՈԼԻԿԱՐԲՈՆԱՏԻՑ - 8.8 մ^2

ԾԱՆՈԹՈՒԹՅՈՒՆ

1. ՄԵՏԱՂԱԿԱՆ ԱՆԿՅՈՒՆԱԿԸ ՅՈՒՂԱՆԵՐԿԵԼ ԵՐԿՈՒ ԱՆԳԱՄ

ՏՆՕՊԵՆ	Ա. ԱԲԱՆՅԱՆ		ԱԽԹԱԼԱՅԻ ԹԻՎ 2 ԴՊՐՈՑԻ ՎԵՐԱԿԱՌՈՒՑՈՒՄ			
ՆՇՄ	Ա. ԱԲԱՆՅԱՆ					
ՂԱԿԱՎԱՐՈՒՀ	Ա. ԱԲԱՆՅԱՆ			ՓՈՒԼ	ԹԻՎԹ	ԹԻՎԹԻ
				Ա	ՀՇՀ-	
			ԲԵՏՈՆԵ ՀՈՐԱՆԻ ՀԱՏԱԿԱԳԻԾ: ԿՏՐՎԱԾՔ 1 - 1: ՆՅՈՒԹԵՐԻ ՄԱՄՆԱԳԻՐ:	§þÆÜ Ëøêäðî» êäÀ Ն. Ï³Ý³ÓóñÃ		